CARATTERISTICHE DEI MATERIALI DEL POZZETTO IN C.A.

CALCESTRUZZO: PARETI E SOLETTA DI FONDAZIONE

- RESISTENZA: C32/40 (Rck≥40 MPa)
- CLASSE DI ESPOSIZIONE: XD2
- RAPPORTO A/C MAX: 0.50
- CONSISTENZA: S4–FLUIDA
- DIAMETRO MASSIMO AGGREGATI: 28 mm
- COPRIFERRO: 40 mm

ACCIAIO PER ARMATURA: PARETI E SOLETTA DI FONDAZIONE

- TIPO: B450C
- TENSIONE NOMINALE DI SNERVAMENTO: fynom = 450 MPa
- TENSIONE NOMINALE DI ROTTURA: ftnom = 540 MPa
- TENSIONE CARATT. DI SNERVAMENTO: fyk > fynom
- TENSIONE CARATT. DI ROTTURA: ftk > ftnom

$1.15 \leq (ft/fy)k < 1.35$; $(fy/fynom)k \leq 1.25$

N.B. IL NUMERO DI ARMATURE IN PROSSIMITA' DELLE FORATURE INDICATE NEL DETTAGLIO COSTRUTTIVO A LATO SONO PREVISTE SU ENTRAMBI I LATI DELLE PARETI DOVE E' PRESENTE IL FORO.

0 0.25 0.5 1 1.5 2 2.5 MT
SCALA 1:25

TIPO "4"

CARPENTERIA ED ARMATURA DEL POZZETTO IN C.A.

ASSONOMETRIA CAVALLETTI DISTANZIATORI
Ø 12 a=24 cm, b=18cm, h=10 cm 1/50 dir.1, 1/50 dir.2

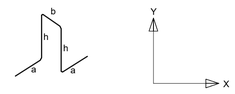

ARMATURA SUPERIORE E INFERIORE DIR. X–(A) ø12/20–(B) ø12/20
ARMATURA SUPERIORE E INFERIORE DIR. Y–(A) ø12/20–(B) ø12/20

ARMATURA SOLETTA IN ELEVAZIONE
PIANTA

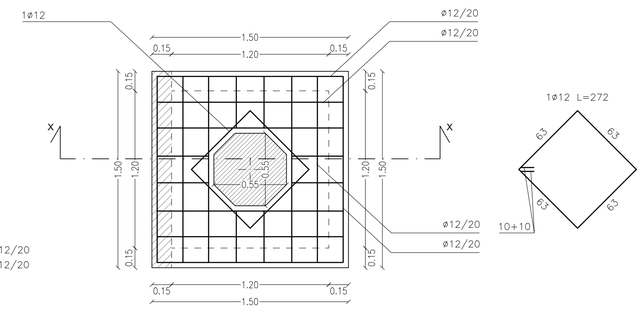

ARMATURA SETTI
PIANTA

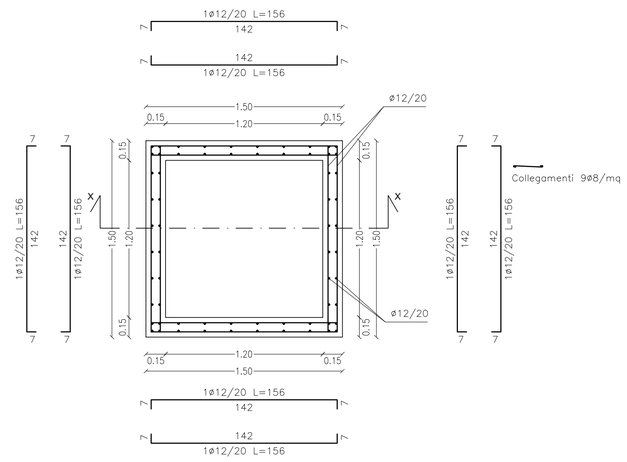

DETTAGLIO COSTRUTTIVO "B" DELLE ARMATURE IN PROSSIMITA' DELLE FORATURE

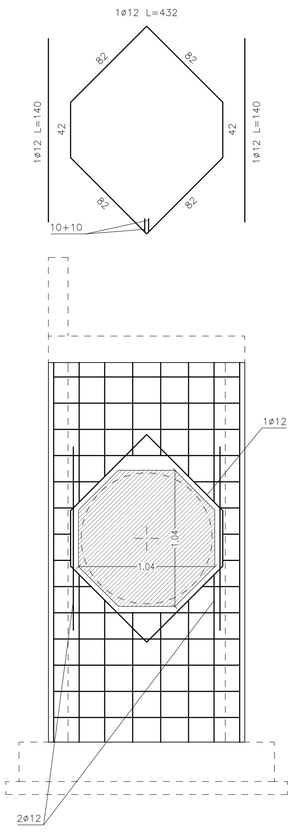

SEZIONE X–X

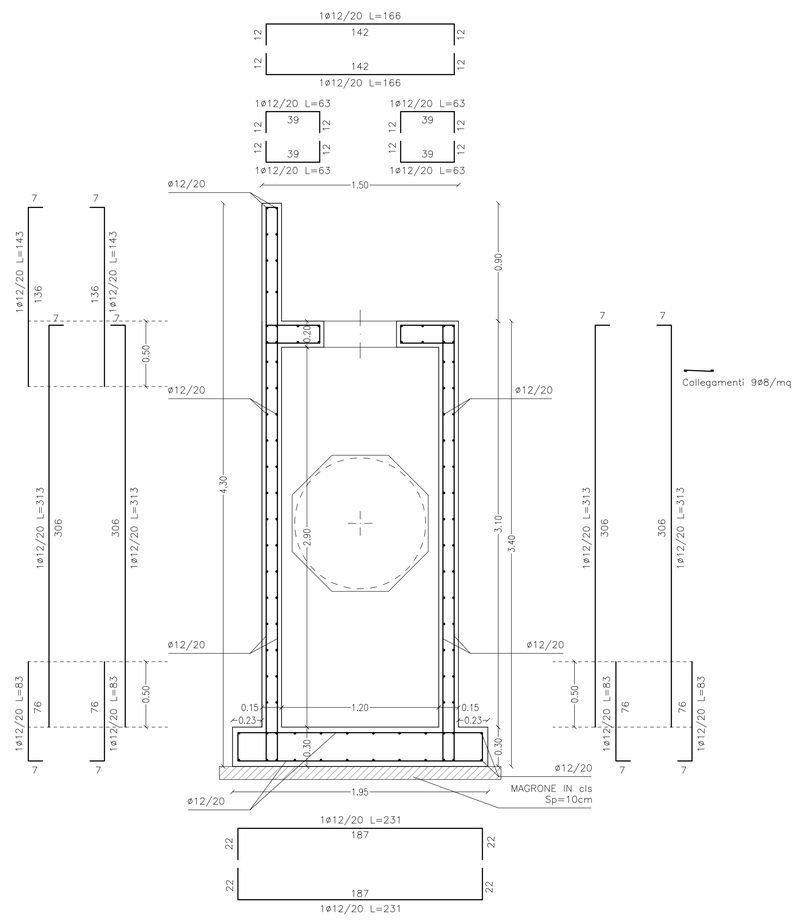

ARMATURA SOLETTA DI FONDAZIONE
PIANTA

ASSONOMETRIA CAVALLETTI DISTANZIATORI
Ø 12 a=24 cm, b=18cm, h=20 cm 1/50 dir.1, 1/50 dir.2

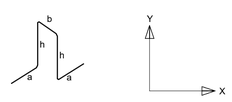

ARMATURA SUPERIORE E INFERIORE DIR. X–(A) ø12/20–(B) ø12/20
ARMATURA SUPERIORE E INFERIORE DIR. Y–(A) ø12/20–(B) ø12/20

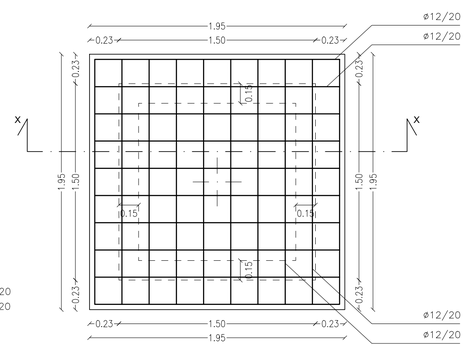

SCALA 1:25

ABACO FOROMETRIA

N.1 - VIA CASE DI SOTTO

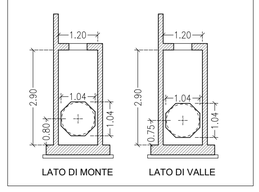

N.13 - FOSSO CASE DI SOTTO

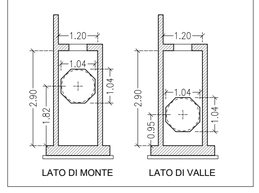

SCALA 1:100

PROGETTO, C.S.P.:
CAPOGRUPPO:
spm srl ingegneria
Sede legale: 00192 Roma - via Paolo Emilio, 34
Uffici: 86170 Isernia (IS) - via Libero Testa, 15/A
Uffici: 60026 Numana (AN) - via Loreto, 15
tel +390865411942 - fax +390865234579
spm@melfiprogetti.it - spm@pec.it
www.melfiprogetti.it
Member of CISQ Federation CERTIFIED MANAGEMENT SYSTEM ISO 9001
Member of CISQ Federation CERTIFIED MANAGEMENT SYSTEM ISO 14001
CERTIFIED SERVICE MANAGEMENT SYSTEM UNI CEI 11352
ESPERTO GESTIONE ENERGIA UNI CEI 11339:2009
dott.arch. Carlo Melfi dott.ing. Roberto Melfi
MANDANTI:
geom. Marco Giovanchelli
dott.geol. Andrea Venosini
Geoven SERVIZI PER LA GEOLOGIA

REGIONE TOSCANA

COMUNE DI CANTAGALLO
(Provincia di Prato)

OPERE DI BONIFICA PER LA MITIGAZIONE DEL RISCHIO SU VERSANTE SOGGETTO A FRANA IN LOCALITA' "CASE DI SOTTO - MIGLIANA"

PROGETTO ESECUTIVO
Redatto ai sensi del D.Lgs. n°50 del 18.04.16 e s.m.i.

ALLEGATO:
OPERE STRUTTURALI:
Elaborati grafici_pozzetto tipo 4

CODICE ELABORATO:
H.08-A4

SCALA 1:100 - 1:25

R.U.P.
dott.arch. Nicola SERINI

A TERMINI DI LEGGE QUESTO PROGETTO E' DI PROPRIETA ESCLUSIVA DELLA S.P.M. S.R.L. ED E' VIETATO RIPRODURLO O COMUNICARNE A TERZI IL CONTENUTO SENZA PREVENTIVA AUTORIZZAZIONE

C.U.P. F84J18000890009 — DATA MAGGIO 2022

NOTE MODIFICHE	N°	MODIFICHE	ELABORATO		CONTROLLATO		APPROVATO	
	2							
	1	REV_1	DATA 05.22	SIGLA 406-408-413	DATA 05.22	SIGLA 404-415	DATA 05.22	SIGLA 417
	0	1^ EMISSIONE	DATA 04.22	SIGLA 406-408-413	DATA 04.22	SIGLA 404-415	DATA 04.22	SIGLA 417