CARATTERISTICHE DEI MATERIALI DEL POZZETTO IN C.A.

CALCESTRUZZO: PARETI E SOLETTA DI FONDAZIONE

- RESISTENZA: C32/40 (Rck≥40 MPa)
- CLASSE DI ESPOSIZIONE: XD2
- RAPPORTO A/C MAX: 0.50
- CONSISTENZA: S4–FLUIDA
- DIAMETRO MASSIMO AGGREGATI: 28 mm
- COPRIFERRO: 40 mm

ACCIAIO PER ARMATURA: PARETI E SOLETTA DI FONDAZIONE

- TIPO: B450C
- TENSIONE NOMINALE DI SNERVAMENTO: fynom = 450 MPa
- TENSIONE NOMINALE DI ROTTURA: ftnom = 540 MPa
- TENSIONE CARATT. DI SNERVAMENTO: fyk > fynom
- TENSIONE CARATT. DI ROTTURA: ftk > ftnom

$1.15 \leq (ft/fy)k < 1.35$; $(fy/fynom)k \leq 1.25$

N.B. IL NUMERO DI ARMATURE IN PROSSIMITA' DELLE FORATURE INDICATE NEL DETTAGLIO COSTRUTTIVO A LATO SONO PREVISTE SU ENTRAMBI I LATI DELLE PARETI DOVE E' PRESENTE IL FORO.

0 0.25 0.5 1 1.5 2 2.5 MT

SCALA 1:25

TIPO "5"

CARPENTERIA ED ARMATURA DEL POZZETTO IN C.A.

ASSONOMETRIA CAVALLETTI DISTANZIATORI
Ø 12 a=24 cm, b=18cm, h=10 cm 1/50 dir.1, 1/50 dir.2

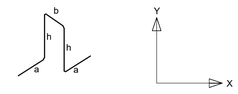

ARMATURA SUPERIORE E INFERIORE DIR. X–(A) ø12/20–(B) ø12/20
ARMATURA SUPERIORE E INFERIORE DIR. Y–(A) ø12/20–(B) ø12/20

ARMATURA SOLETTA IN ELEVAZIONE
PIANTA

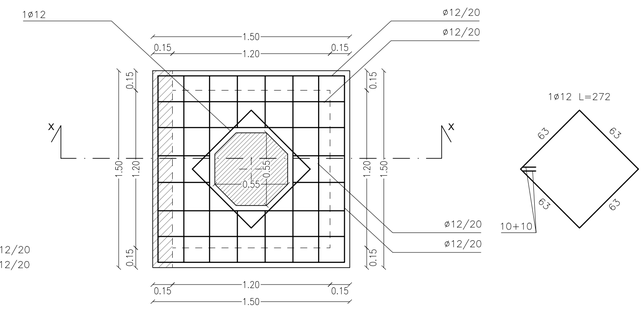

ARMATURA SETTI
PIANTA

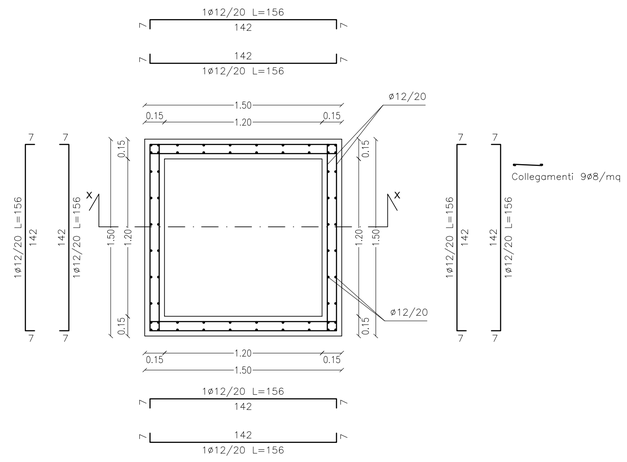

DETTAGLIO COSTRUTTIVO "B" DELLE ARMATURE IN PROSSIMITA' DELLE FORATURE

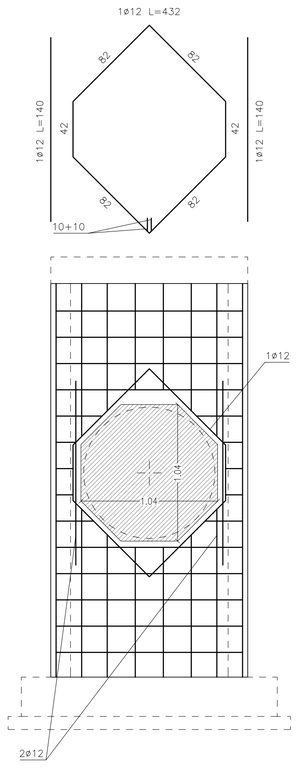

SEZIONE X–X

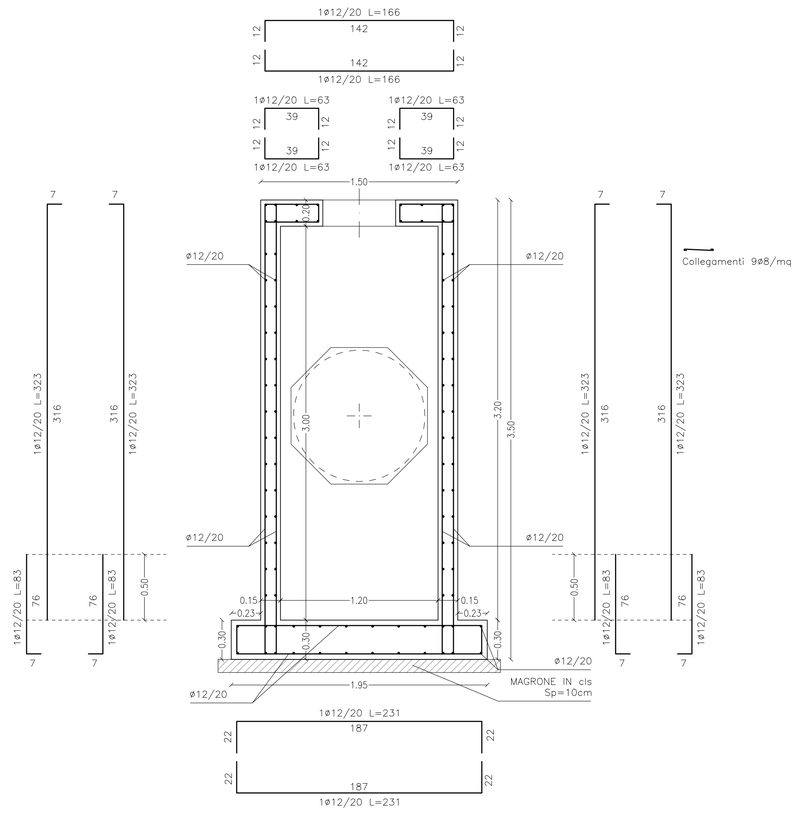

ARMATURA SOLETTA DI FONDAZIONE
PIANTA

ASSONOMETRIA CAVALLETTI DISTANZIATORI
Ø 12 a=24 cm, b=18cm, h=20 cm 1/50 dir.1, 1/50 dir.2

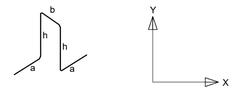

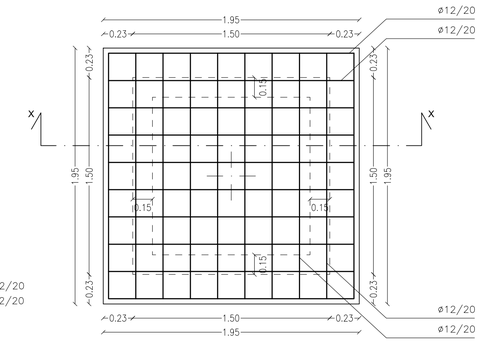

ARMATURA SUPERIORE E INFERIORE DIR. X–(A) ø12/20–(B) ø12/20
ARMATURA SUPERIORE E INFERIORE DIR. Y–(A) ø12/20–(B) ø12/20

SCALA 1:25

ABACO FOROMETRIA

N.1 - FOSSO LOCALITA' LA VALLE

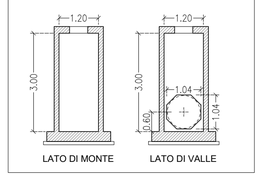

N.3 - FOSSO LOCALITA' LA VALLE

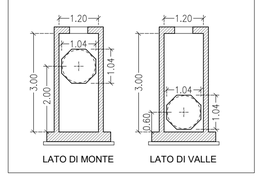

N.6 - FOSSO LOCALITA' LA VALLE

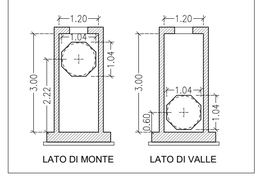

N.2 - FOSSO DELLA VERGINE

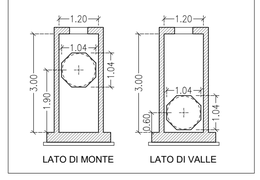

N.3 - FOSSO DELLA VERGINE

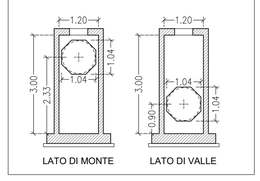

N.8 - FOSSO DELLA VERGINE

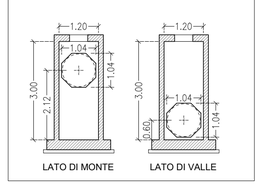

N.12 - FOSSO CASE DI SOTTO

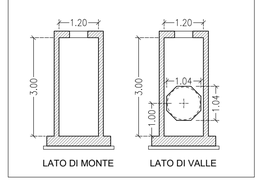

N.19 - FOSSO CASE DI SOTTO

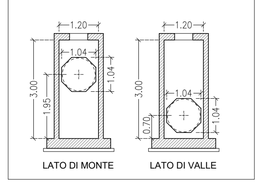

SCALA 1:100

PROGETTO, C.S.P.:
CAPOGRUPPO:
spm srl ingegneria
Sede legale: 00192 Roma - via Paolo Emilio, 34
Uffici: 86170 Isernia (IS) - via Libero Testa, 15/A
Uffici: 60026 Numana (AN) - via Loreto, 15
tel +390865411942 - fax +390865234579
spm@melfiprogetti.it - spm@pec.it
www.melfiprogetti.it
Member of CISQ Federation — CERTIFIED MANAGEMENT SYSTEM ISO 9001
Member of CISQ Federation — CERTIFIED MANAGEMENT SYSTEM ISO 14001
CERTIFIED SERVICE SYSTEM UNI CEI 11352
SCHEMA CEPAS SGH/CA.SERVI ISO/IEC 17021 ART 12 - D.LGS. 06.07.2014 N°102 — CERTIFIED ENERGY UNI CEI 11339:2009
ESPERTO ENERGETICO AID CERTIFICATO N° 0610-2017
dott.arch. Carlo Melfi dott.ing. Roberto Melfi
MANDANTI:
geom. Marco Giovanchelli
dott.geol. Andrea Venosini
Geoven SERVIZI PER LA GEOLOGIA

REGIONE TOSCANA

COMUNE DI CANTAGALLO
(Provincia di Prato)

OPERE DI BONIFICA PER LA MITIGAZIONE DEL RISCHIO SU VERSANTE SOGGETTO A FRANA IN LOCALITA' "CASE DI SOTTO - MIGLIANA"

PROGETTO ESECUTIVO

Redatto ai sensi del D.Lgs. n°50 del 18.04.16 e s.m.i.

ALLEGATO:
OPERE STRUTTURALI:
Elaborati grafici_pozzetto tipo 5

CODICE ELABORATO:
H.08-A5

SCALA 1:100 - 1:25

R.U.P.
dott.arch. Nicola SERINI

A TERMINI DI LEGGE QUESTO PROGETTO E' DI PROPRIETA' ESCLUSIVA DELLA S.P.M. S.R.L. ED E' VIETATO RIPRODURLO O COMUNICARNE IL TERZI IL CONTENUTO SENZA PREVENTIVA AUTORIZZAZIONE

C.U.P. F84J18000890009

DATA MAGGIO 2022

NOTE ALLEGATI	N°	MODIFICHE	ELABORATO DATA	ELABORATO SIGLA	CONTROLLATO DATA	CONTROLLATO SIGLA	APPROVATO DATA	APPROVATO SIGLA
	2							
	1	REV_1	05.22	406-408-413	05.22	404-415	05.22	417
	0	1^ EMISSIONE	04.22	406-408-413	04.22	404-415	04.22	417